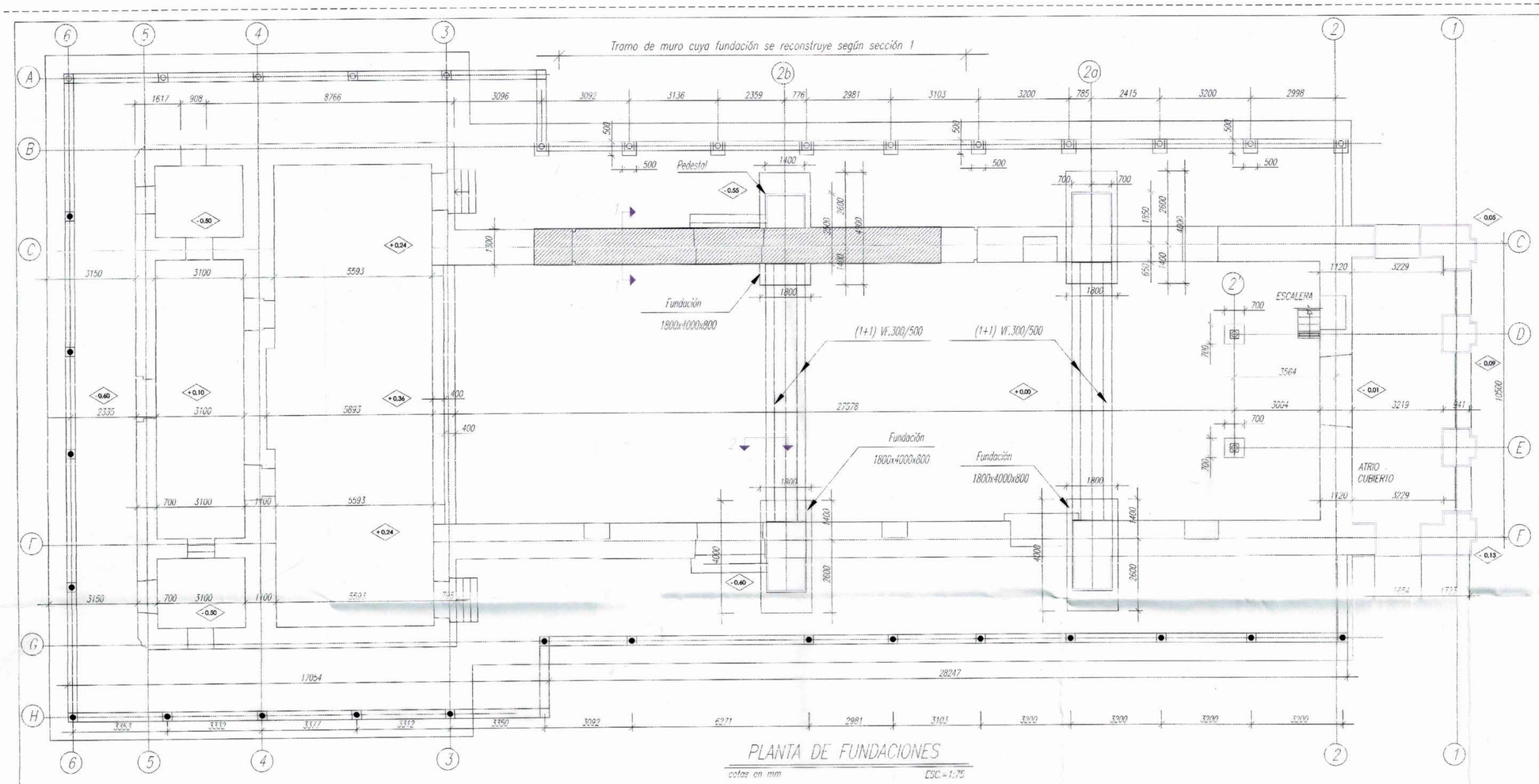

PLANTA DE FUNDACIONES

cotas en mm ESC.=1:75

ESPECIFICACIONES TÉCNICAS FUNDACIONES

1.- LAS PRESENTES NOTAS COMPLEMENTAN LAS ESPECIFICACIONES SEÑALADAS EN LA LÁMINA 01.

2.- LAS FUNDACIONES EXISTENTES SE CONSERVAN.

3.- SE DEBE CONSTRUIR LAS SIGUIENTES FUNDACIONES:

- FUNDACIONES DE LOS CONTRAFUERTES PROYECTADOS DE EJES 2a Y 2b, SEGÚN DETALLES INDICADOS EN LÁMINA 04.
- FUNDACIÓN DEL TRAMO A RECONSTRUIR DEL MURO DEL EJE C, DE ACUERDO A SECCIÓN 1.
- VIGAS DE FUNDACIÓN DE EJES 2a Y 2b, SEGÚN LA SECCIÓN 2.
- FUNDACIONES DE LOS PILARES DEL CORREDOR DEL EJE 1) SEGÚN LA SECCIÓN 3.
- FUNDACIONES DE LOS PILARES DEL CORO DEL EJE 2' SEGÚN LA SECCIÓN 4.

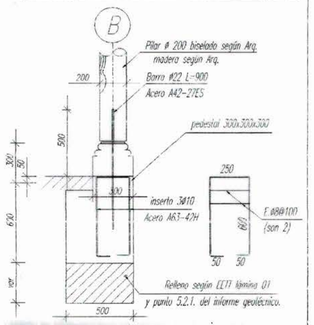

SECCIÓN 3 ESC=1:20

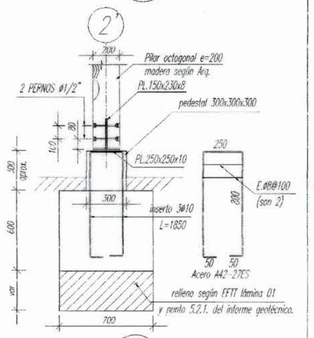

SECCIÓN 4 ESC=1:20

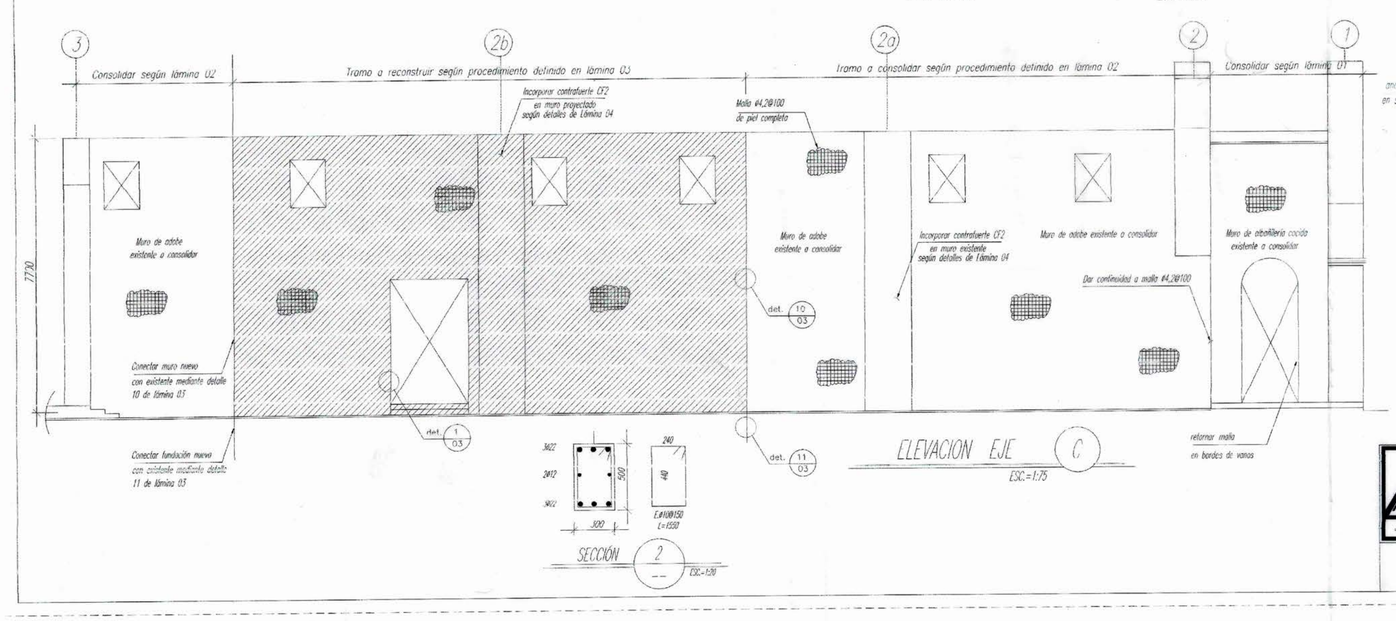

ELEVACION EJE C

ESC.=1:75

SECCIÓN 2 ESC=1:20

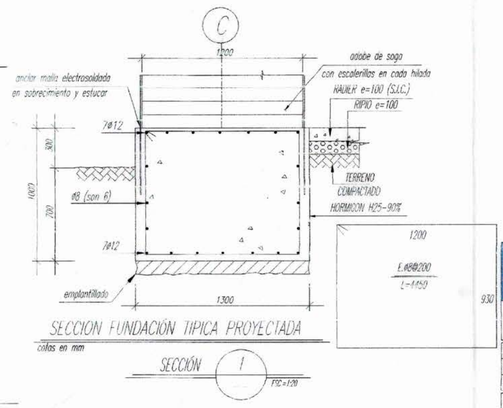

SECCIÓN FUNDACIÓN TIPICA PROYECTADA

cotas en mm

SECCIÓN 1 ESC=1:20

ARRIOSTRA Ingenieros

Eladoro Yáñez 1649 cf. 503
Providencia, Santiago
fono: 02-3418018
e-mail: arriostra@arriostra.cl
www.arriostra.cl

Proyecto:	RESTAURACIÓN PARROQUIA EL NIÑO JESÚS DE VILLA ALEGRE
Cálculo:	Gerardo Fercovic Mosre, Ingeniero Civil, Rut: 8.555.834-0
PROPIETARIO:	OBISPADO DE LINARES
UBICACIÓN:	AV. ABATE MOLINA CON S. GUTIÉRREZ, VILLA ALEGRE - SÉPTIMA REGIÓN
CONTENIDO:	PLANTA DE FUNDACIONES, ELEVACIÓN EJE C
Revisó: M.R.B.	Dibujó: M.F.S.
Fecha: DIC-2011	Escala: INDICADAS
Archivo: EVILLEGRE	Plano N° 2011-70 07

CESAR INZULZA GALVEZ
Arquitecto
Dirección Regional de Arquitectura
M.O.P. - Región del Maule

PROGRAMA PUESTA EN VALOR DEL PATRIMONIO

RESTAURACION TEMPLO PARROQUIAL DEL NIÑO JESUS DE VILLA ALEGRE

Representación Oficial Propietario/Mandante: RESTAURACION TEMPLO PARROQUIAL DEL NIÑO JESUS DE VILLA ALEGRE	Decreto Exento Declaratoria Monumento: DS Nº 2248 03/09/1979
Nombre Inmueble: TEMPLO PARROQUIAL	Dirección / Localidad: Av. Abate Molina con S. Gutiérrez
Región: VII REGIÓN DEL MAULE	Comuna: VILLA ALEGRE
Contenido: AS BUILT - PROYECTO PLANTA FUNDACIONES ELEVACIONES EJE C	Escala: INDICADAS
	Fecha: AGOSTO 2018
Unidad Técnica: DIRECCIÓN DE ARQUITECTURA MOP REGIÓN DEL MAULE	Representante Legal Constructora Proveedora: FRANCISCO DURAN MOLGAARD
Proyectista: HABITEC LTDA.-LORENZO BERG ARGTO-ARQ-PAMPOLS	Firma
Propietario: OBISPADO DE LINARES ADMINISTRADOR DE BIENES OBISPADO DE LINARES	Sello
Ingeniero proyectista: GERARDO FERCOVIC MOSRE	Administrador Director de Obra Arquitectónica Electromecánica: SUSANA MORALES CANOVAS
Inspector Fiscal: SUSANA MORALES CANOVAS	Administrador Director de Obra Especialidades:
V°B° Jefe de equipo: CESAR INZULZA GALVEZ	Contratista:
V°B° Director Regional de Arquitectura: ERVIN CASTILLO DIAZ	

Director Regional de Arquitectura - Región del Maule

VA-E-07