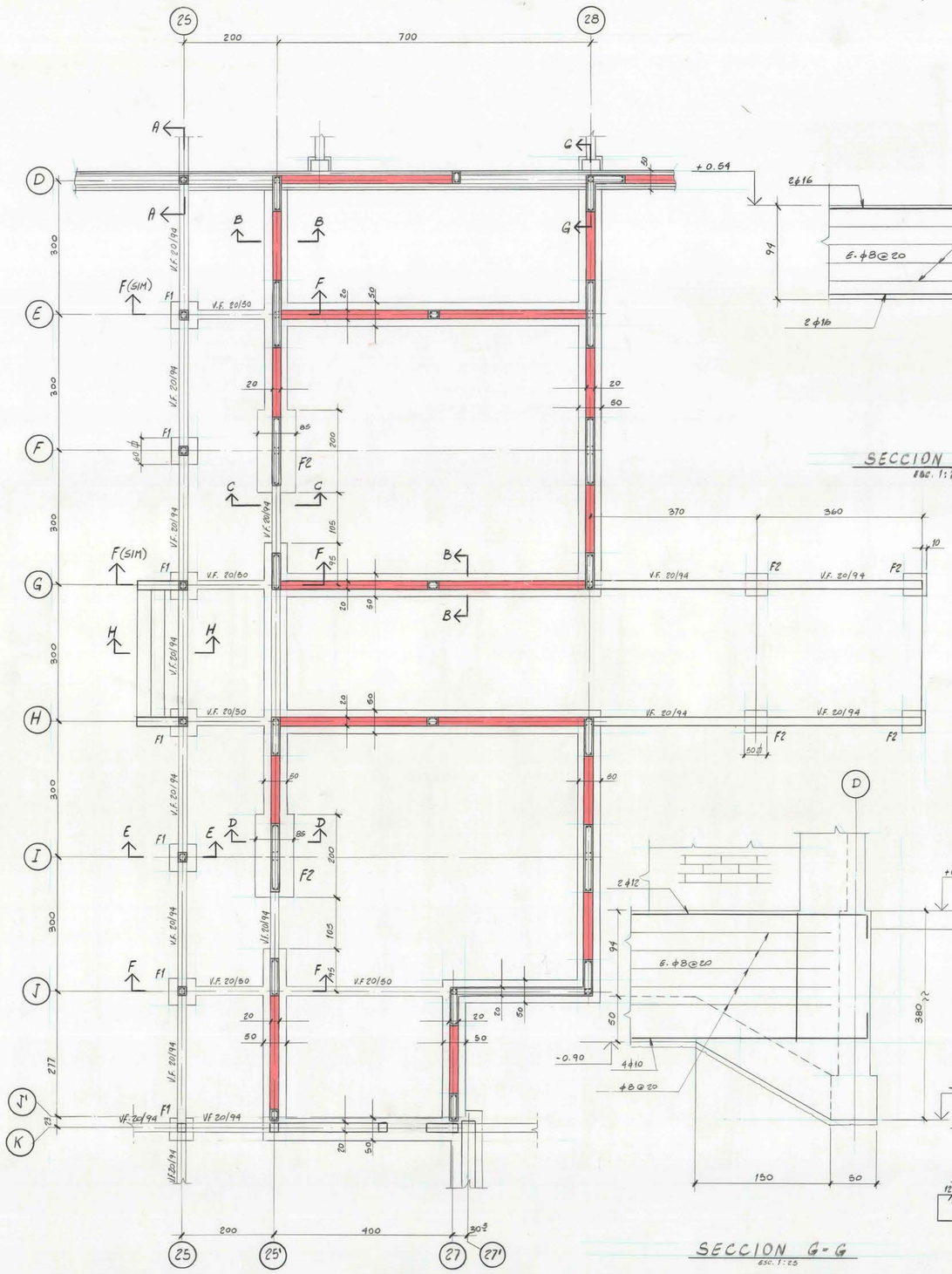

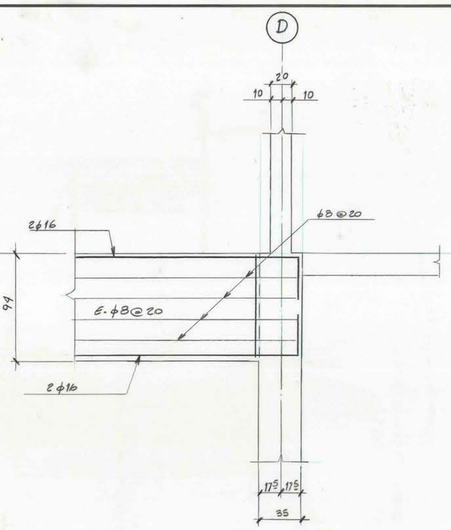

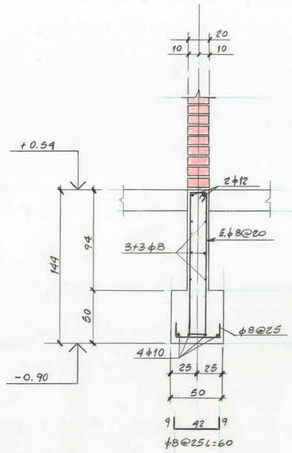

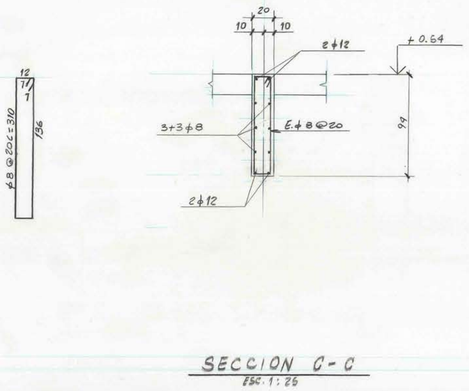

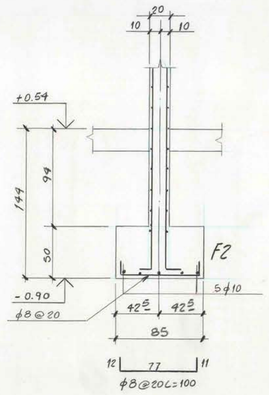

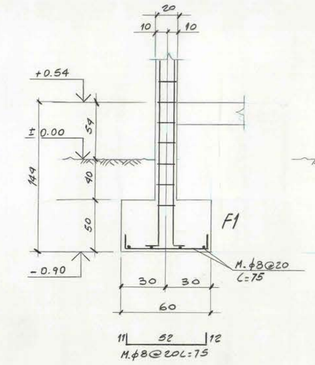

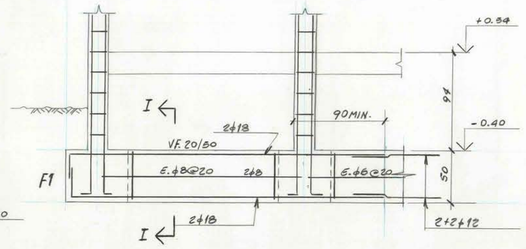

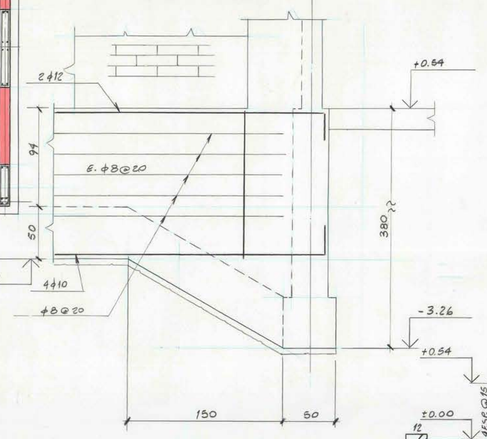

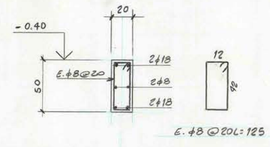

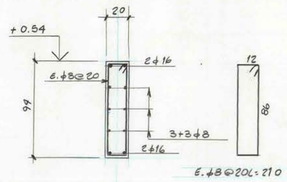

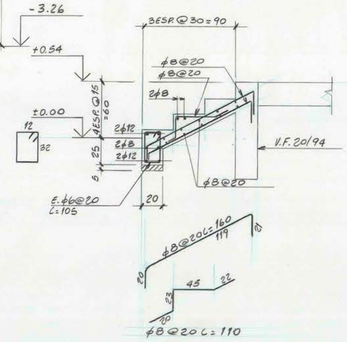

NOTA:
VER NOTAS GENERALES EN PLANO Nº 91094-01

DIRECCION DE ARQUITECTURA
D. G. O. P. M. O. P.
AREA DE ESTABILIDAD
Vº Bº EN SU ASPECTO GENERAL
ING.
Fecha 23.05.92

REV.	COORD.	MODIFICACIONES	APROBO	FECHA

SyS INGENIEROS CONSULTORES

DIBUJO	P. DABOVIC. R.	REVISION 1	FECHA MARZO-92
CALCULO	C. SCHAAD G.		
CONTROLO	E. RAMIREZ C.	PLANO Nº	91094-22
APROBO	M. SARRAZIN A.		

MOP
DIRECCION REGIONAL METROPOLITANA DE ARQUITECTURA
UNIDAD DE PROYECTOS

REGION : METROPOLITANA
PROVINCIA : MAIPO
COMUNA : SAN BERNARDO
OBRA : EDIFICIO SERVICIOS PUBLICOS SAN BERNARDO
PLANO : PLANTA FUNDACIONES EJES (D) y (K) PARCIAL
CUERPO C4
FECHA :
DIBUJO :
PROYECTO
LAMINA Nº :
ESCALA
JEFE UNIDAD DE PROYECTOS ARQTO. AUGUSTO MADRID E.
DIRECTOR REGIONAL ARQTO. NAYIP CHAIN T.