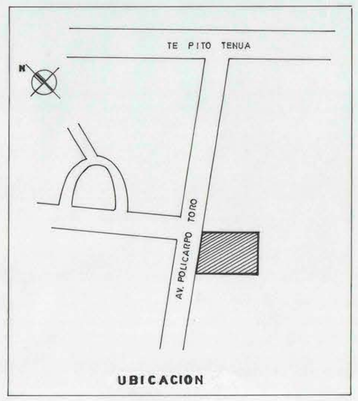


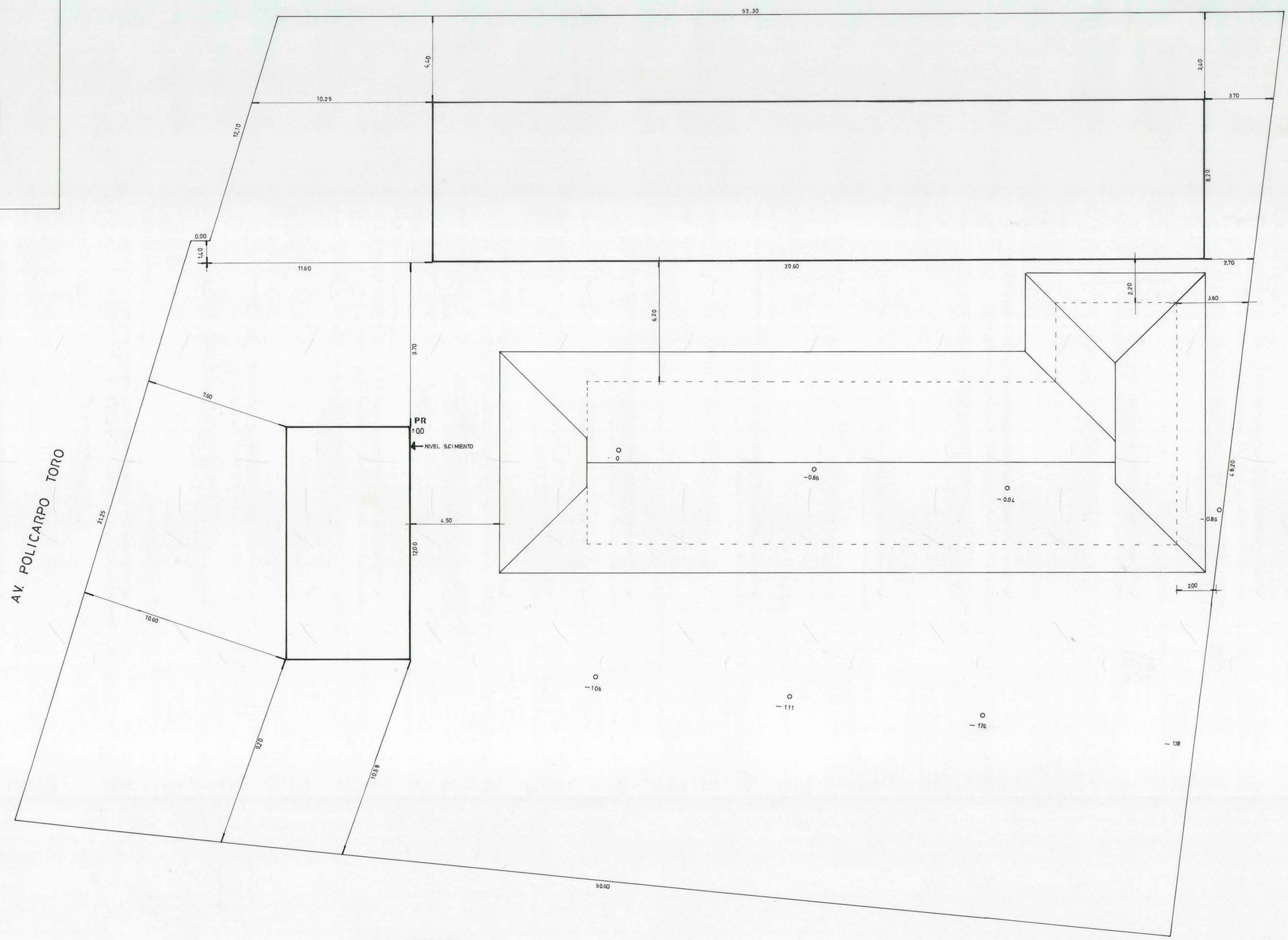


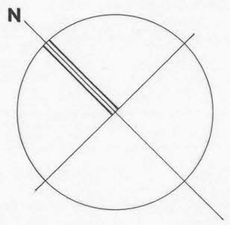


**CUADRO DE SUPERFICIE**

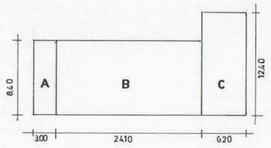


SUPERF. A : 8.40 x 3.00 = 25.2 / 2 = 12.30 $m^2$

SUPERF. B : 24.10 x 8.40 = 202.44 $m^2$

SUPERF. C : 6.20 x 12.40 = 76.88 $m^2$

SUPERFICIE TOTAL 291.60 $m^2$

| | | |
|---|---|---|
| MOP DIRECCION GENERAL DE OBRAS PUBLICAS<br>DIRECCION DE ARQUITECTURA OF. REGIONAL VALPARAISO | | |
| OBRA: ALMACEN Y BODEGA EMAZA<br>UBICACION: CALLE POLICARPO TORO ISLA DE PASCUA | PLANO: EMPLAZAMIENTO UBICACION C. SUPERFICIE | LAMINA Nº: 1 |
| DIRECTOR REGIONAL:<br>PATRICIO VALENZUELA ARQUITECTO | UNIDAD DE PROYECTOS<br>ARQTO. JEFE: D. GREEN D.<br>ARQTO. PROY.: C. RODRIGUEZ O.<br>DIBJ.: M. ALVAREZ C. | FECHA: JULIO 92<br>ESCALA: 1:100<br>FORMATO: 0.86 x 0.69 |