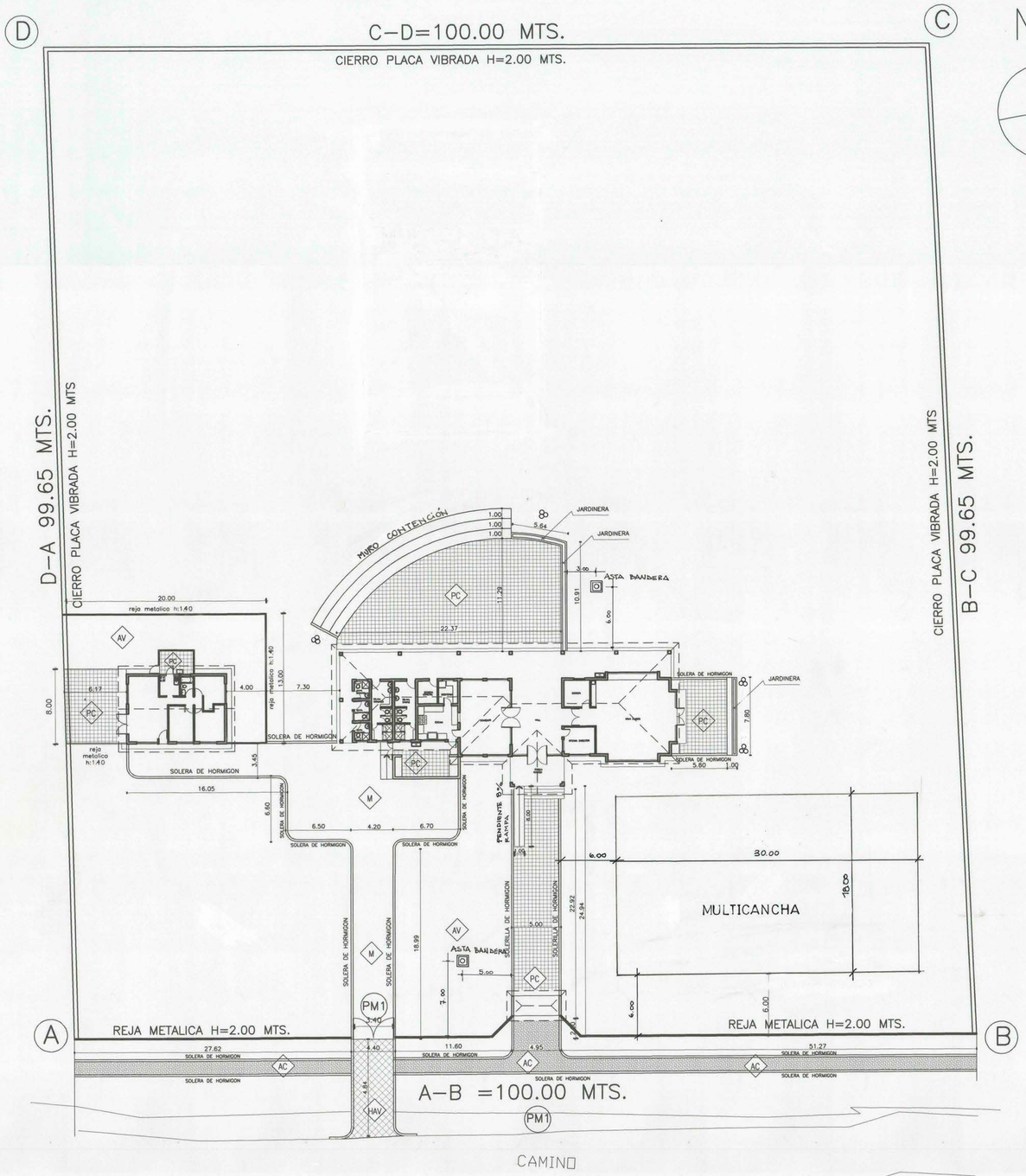

EMPLAZAMIENTO
ESC. 1:200

SIMBOLOGIA

- M — MAICILLO
- PC — PASTELON DE CEMENTO
- AC — ADOQUIN DE CEMENTO
- AV — AREAS VERDES
- HAV — HORMIGON
- ASTA BANDERA
- FAROL EXTERIOR

PLANTA ACCESO VEHICULAR
escala 1:50

PLANTA CIERRO ACCESO PRINCIPAL
escala 1:50

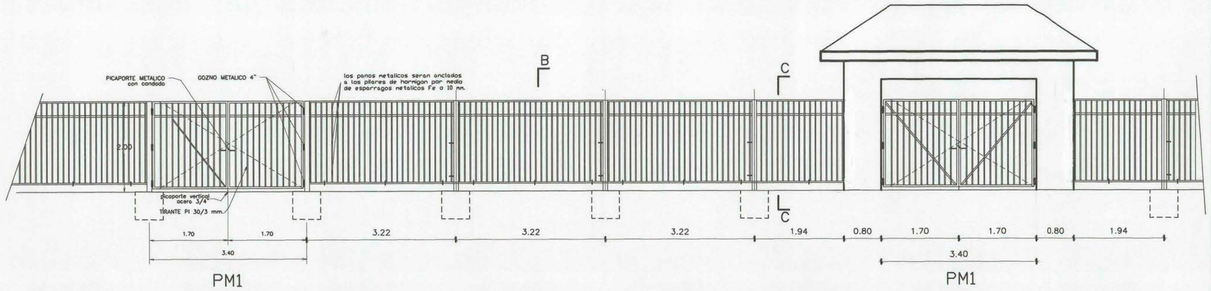

ELEVACION ACCESO VEHICULAR
escala 1:50

ELEVACION CIERRO ACCESO PRINCIPAL
escala 1:50

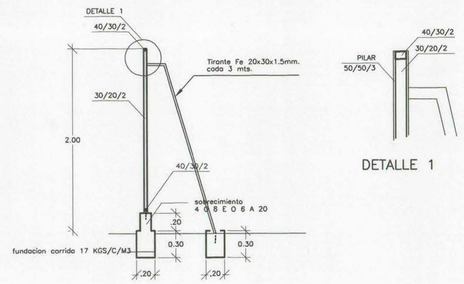

CORTE C–C
1

DETALLE 1

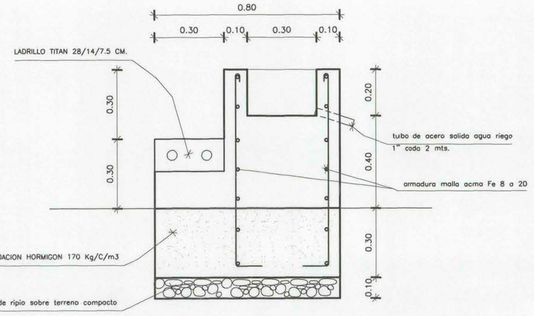

DETALLE JARDINERA TIPO
escala 1:10

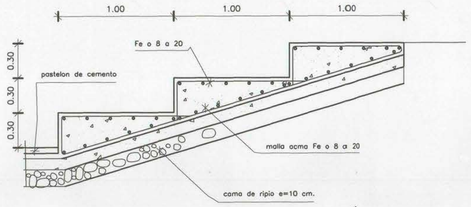

DETALLE MURO CONTENCION
escala 1:10

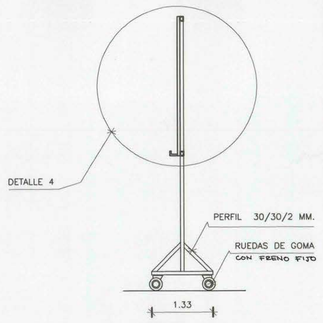

CORTE A–A

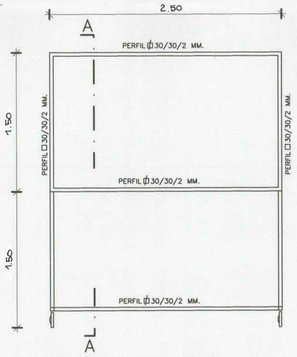

ELEVACION PIZARRON MOVIL

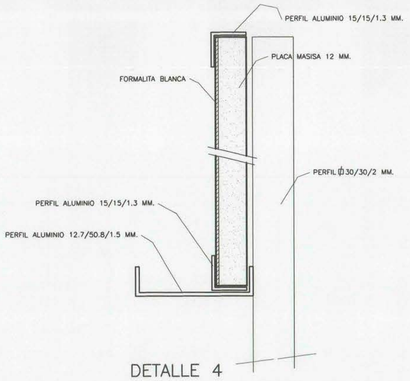

DETALLE 4

PROPIETARIO :
I. MUNICIPALIDAD DE LAS CABRAS

MOP — DIRECCION DE ARQUITECTURA
OFICINA REGIONAL VI REGION

REGION VI REGION	OBRA REPOSICION ESCUELA G-496 VALDEBENITO
PROVINCIA CACHAPOAL	CONTENIDO PLANTA EMPLAZAMIENTO Y DETALLES
COMUNA LAS CABRAS	
ARQUITECTO REGIONAL OSCAR E. NOVOA VARGAS	DIBUJO A.S.O. G.S.P. / OBSERVACIONES
ARQTO. JEFE U. PROYECTOS FRANCISCO HERNANDEZ DIAZ	FECHA DIC. 00 / CLAVE A
ARQUITECTO PATROCINANTE DIRECCION DE ARQUITECTURA MOP	FORMATO / SUPERFICIE 353.61 M²
DESARROLLO PABLO MANQUI ACOSTA	LAMINA N 1 DE 8
ESCALA	TUBO Nº 313

DIRECCION ARQUITECTURA DIRECCION REGIONAL VI RGION