DIAGRAMA UNILINEAL

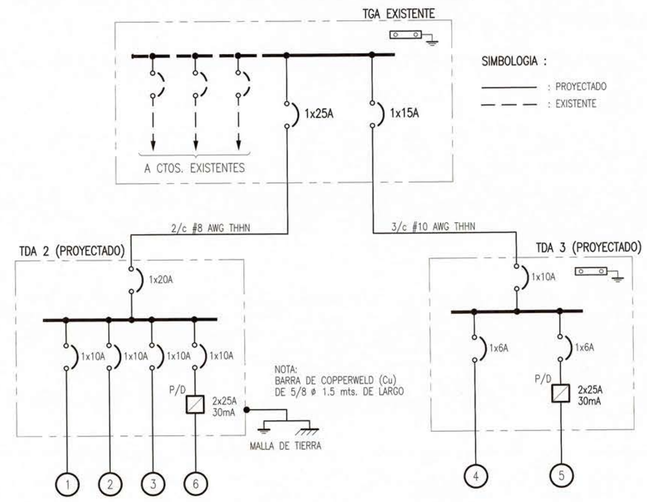

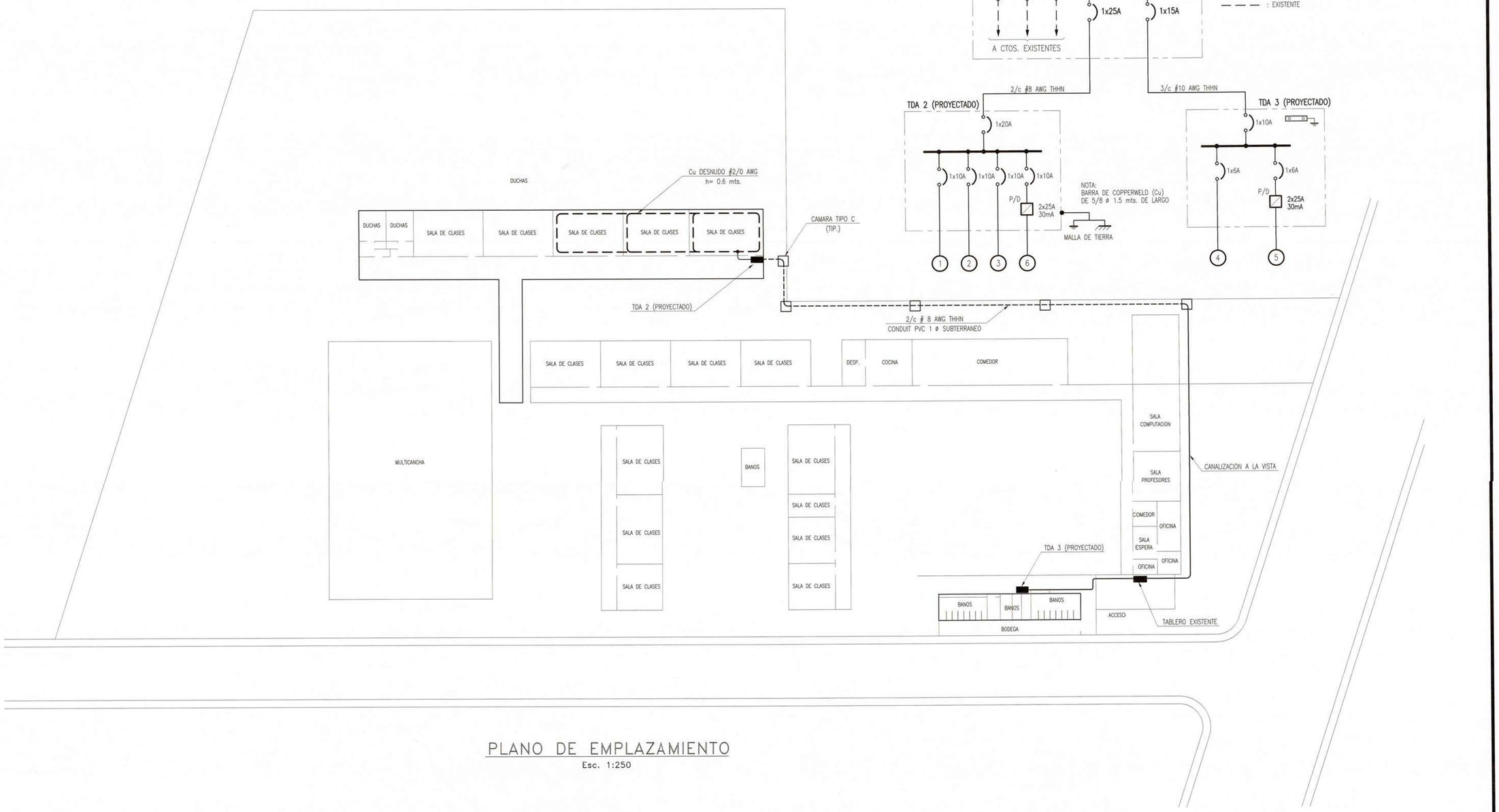

PLANO DE EMPLAZAMIENTO

Esc. 1:250

CUADRO DE CARGAS DE ALUMBRADO

T.D.A.	CTO. N°	FLUORES. 2x40W	ENCH.	PORT. 100W	TOTAL CENTROS	POTENCIA W	FASE	PROTECCIONES DIF.	PROTECCIONES DISY.	CANALIZACION COND. mm2	CANALIZACION DUCTO ø	UBICACION
2	1	18	.	.	18	1440	.	.	1x10A	1.5 NYA	t.p.r. 20 mm	SALUS DE CLASES 3, 4 Y 5
	2	.	.	11	11	1100	.	.	1x10A	1.5 NYA	t.p.r. 20 mm	PASILLOS - ALUMBRADO DE EMERGENCIA
	3	14	.	2	16	1320	.	.	1x10A	1.5 NYA	t.p.r. 20 mm	SALAS DE CLASES 1, 2 Y CAMARINES
	6	.	17	.	17	1700	.	2x25A 30mA	1x10A	1.5 NYA	t.p.r. 20 mm	SALAS DE CLASES 1, 2, 3, 4, 5 Y CAMARINES
3	4	6	.	4	10	880	.	.	1x6A	1.5 NYA	t.p.r. 20 mm	BANOS
	5	.	6	.	6	600	.	2x25A 30mA	1x6A	1.5 NYA	t.p.r. 20 mm	BANOS
	.	.	.	.	.	.	.	.	.	.	.	.
	.	.	.	.	.	.	.	.	.	.	.	.
	.	.	.	.	.	.	.	.	.	.	.	.
	.	.	.	.	.	.	.	.	.	.	.	.
	.	.	.	.	.	.	.	.	.	.	.	.
TOTAL	.	38	23	17	78	7040	.	.	.	.	.	.

UBICACION

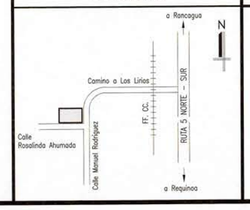

APROBACION S.E.C.

PROYECTO JEC
AMPLACION ESCUELA F-2
PLANO EE-05

CALLE ROSALINDA AHUMADA
COMUNA DE REQUINOA

LAMINA 1 DE 2
ESCALA INDIC. FECHA MAR. 99
DIB. VICTOR ARRIBILLAGA

ACEPTACION PROPIETARIO
x
x

x
x

INSTALADOR

CLAUDIO AVILA G. ING. ELECTRICISTA
RUT. 11.671.083-8
CLASE A